PARTICOLARE POSA TUBAZIONI ACQUA E TUBAZIONE GAS INTERRATA

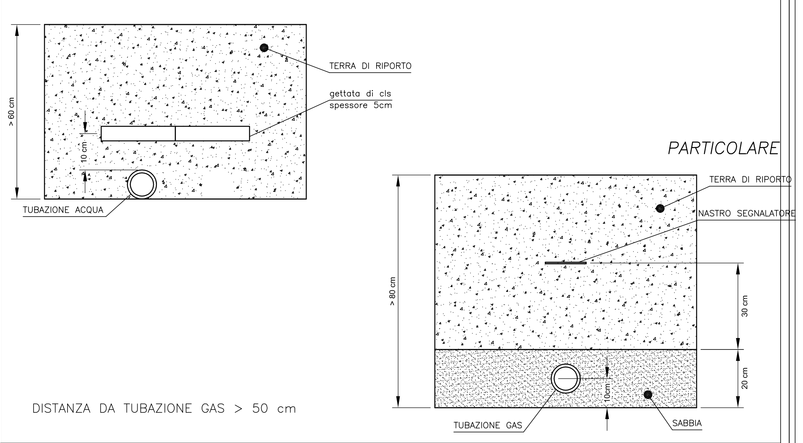

DISTANZA DA TUBAZIONE GAS > 50 cm

ALTEZZE DI INSTALLAZIONE APPARECCHIATURE

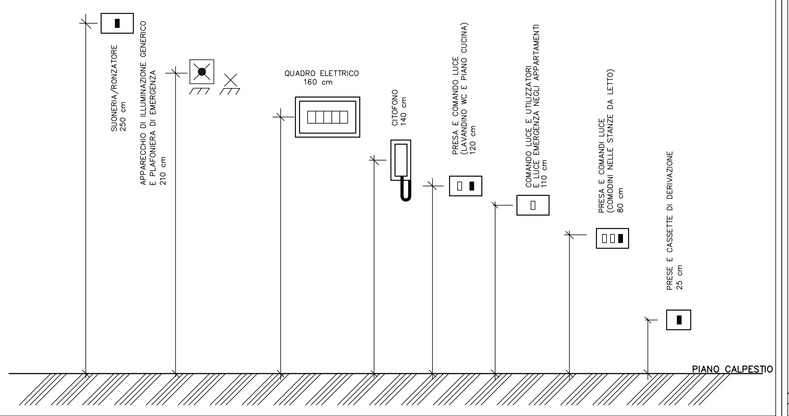

PARTICOLARE TIPICO CUCINA

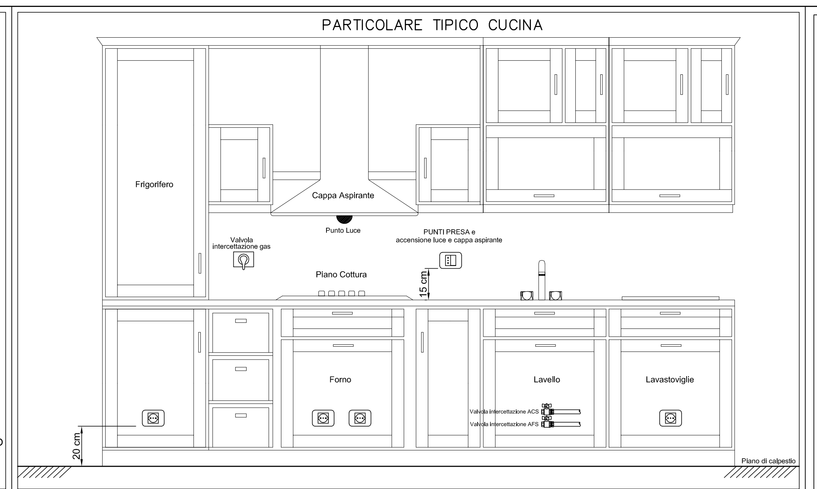

SCHEMA A BLOCCHI IMPIANTO TV

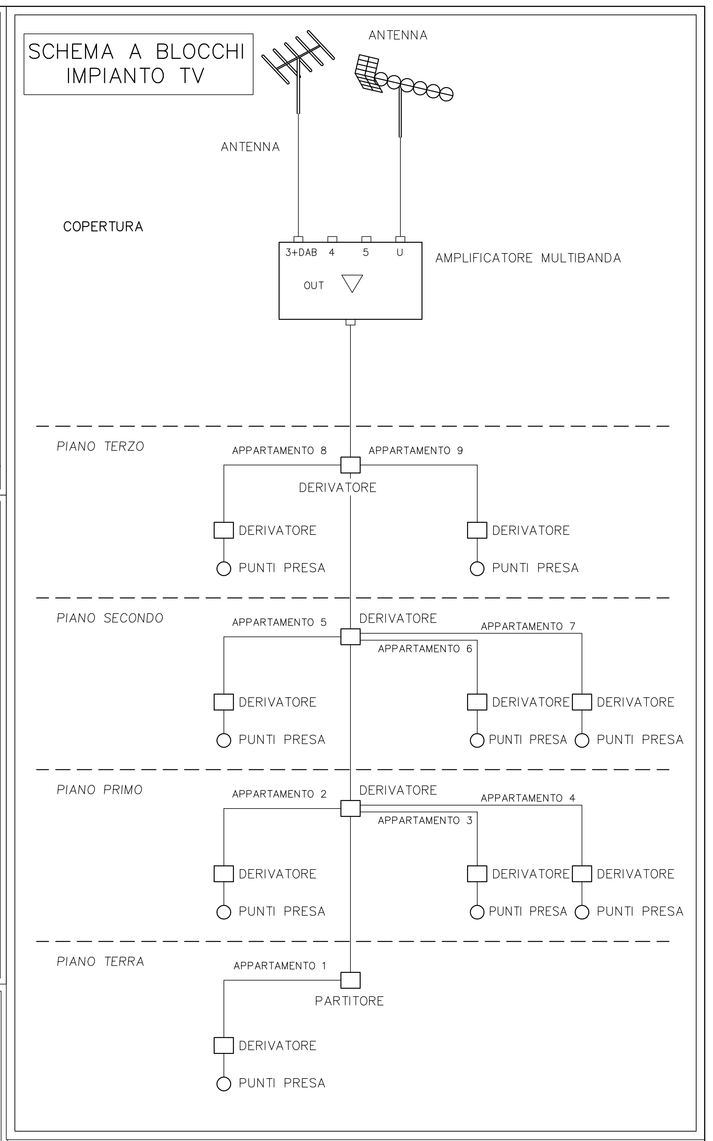

PARTICOLARE COLLEGAMENTI TUBAZIONI/ ELEMENTI INTERRATI (ANCHE NEI POZZETTI)

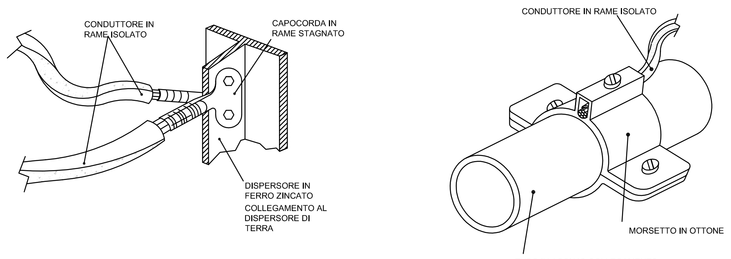

ILLUMINAZIONE ESTERNA

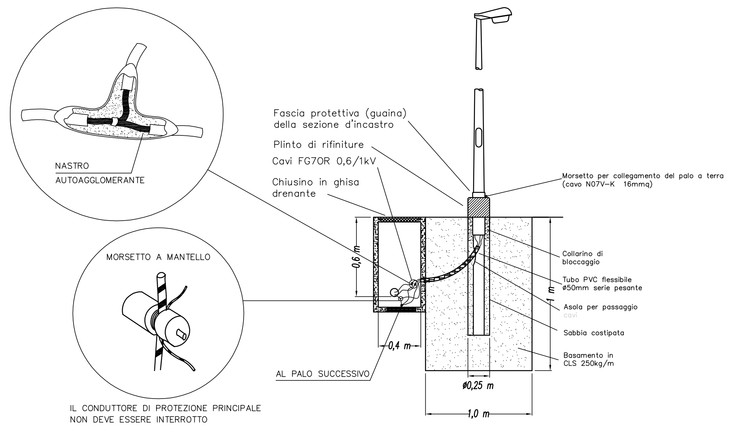

NOTE

(1) – UNA TUBAZIONE PER OGNI LINEA MONTANTE APPARTAMENTO
– UNA TUBAZIONE PER CONDUTTORE DI PROTEZIONE
– UNA TUBAZIONE PER IMPIANTO CONDOMINIALE
– UNA TUBAZIONE PER RISERVA
– UNA TUBAZIONE PER IMPIANTO CITOFONICO
– UNA TUBAZIONE SEDICATA PER BUS CASSETTE DI CONTABILIZZAZIONE
– UNA TUBAZIONE PER IMPIANTO TV
– UNA TUBAZIONE PER TELEFONICO

PARTICOLARE MONTANTI DI DISTRIBUZIONE

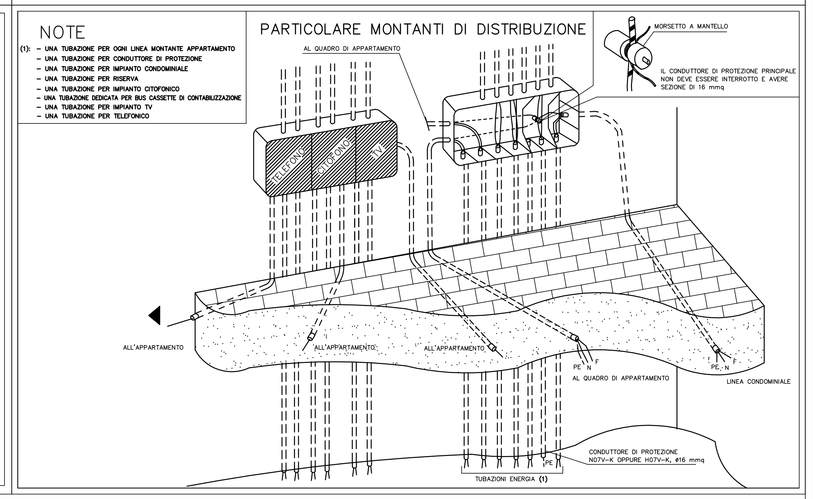

PARTICOLARE COLLEGAMENTO POMPA LOCALI TECNICI

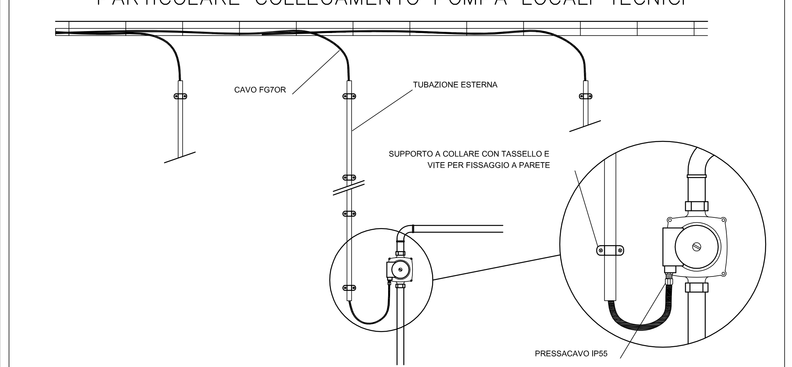

L'INTERASSE DI FISSAGGIO DEVE ESSERE DI 30cm PER LE TUBAZIONI VERTICALI OD ORIZZONTALI A PORTATA DI MANO; DI 60cm NEGLI ALTRI CASI.
NON SONO AMMESSE SCATOLE DI DERIVAZIONE CON PASSACAVI.
IL PRESENTE PARTICOLARE ILLUSTRA I REQUISITI MINIMI AMMESSI; QUINDI DOVRANNO ESSERE RISPETTATE EVENTUALI PRESCRIZIONI PIU' RESTRITTIVE RIPORTATE SU ALTRI DOCUMENTI DEL PROGETTO.

SITEMA TUBI RIGIDI TAZ

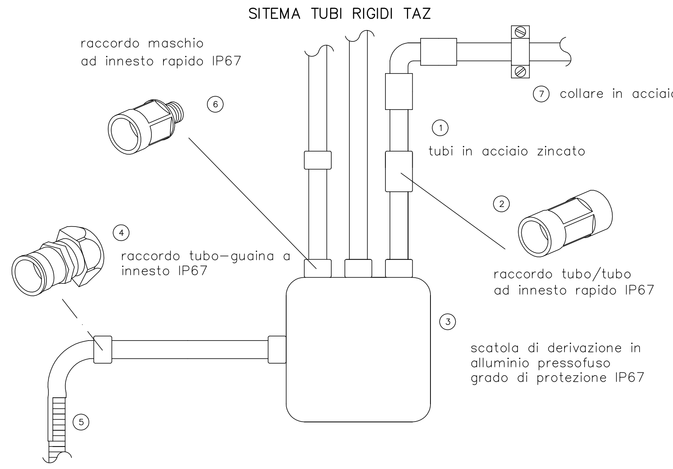

SITEMA TUBI RIGIDI TAZ

①	Tubi in acciaio zincato elettrosaldato TAIX. Materiale: acciaio inox AISI 304 Singole barre protette con busta in polietilene.
②	Raccordo tubo/tubo ad innesto rapido. Corpo: ottone UNI EN 12164 CW614N Sistema di ritenuta brevettato in acciaio inox. Grado di protezione IP67
③	Cassetta di derivazione di alluminio pressofuso con masselli per messa a terra. Guarnizione in elastomero termoindurente. IP 67.
④	Raccordo tubo–guaina ad innesto rapido. Compatibile con tubi TAZ/TAIX. Corpo e dado: ottone UNI EN. Grado di protezione IP 67.
⑤	Guidacavo PN pieghevole in acciaio zincato rivestito in PVC. Non propagabile fiamma secondo norma CEI. Grado di protezione IP 65.
⑥	Raccordo maschio ad innesto rapido. Corpo: ottone UNI EN 12164 CW614N Sistema di ritenuta brevettato in acciaio inox. Grado di protezione IP67
⑦	Collare metallico standard per tubi TAZ e TAIX. Materiale: acciaio zincato.

PARTICOLARE TIPO ALLACCIAMENTI IDRICI ALL'INTERNO DEL SERVIZIO IGIENICO CON SISTEMA A COLLETTORE

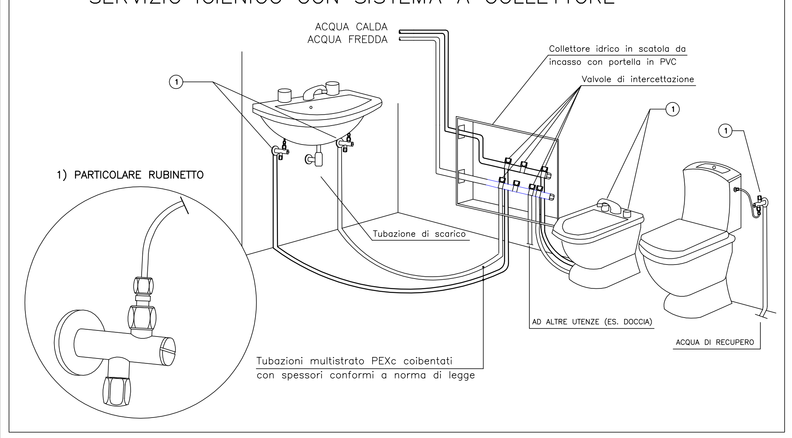

DISTANZA DI RISPETTO DOCCIA O VASCA

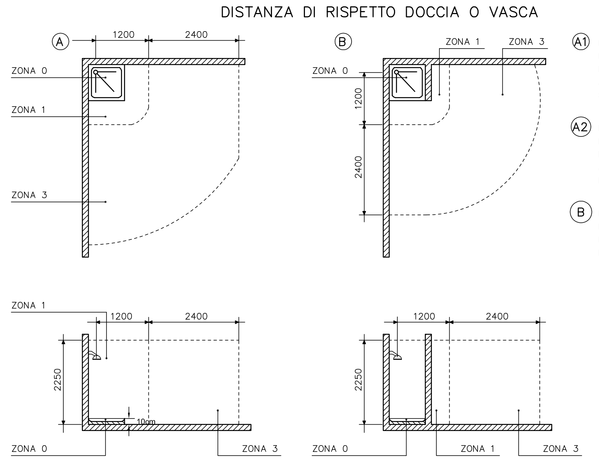

NOTE

A1 L'ALTEZZA DELLA ZONA 1 E' MISURATA DAL PAVIMENTO, PERCHE' IL PIATTO DOCCIA SI TROVA A MENO DI 15 cm DAL PAVIMENTO STESSO.

A2 IN ASSENZA DEL PIATTO DOCCIA LA NORMA ASSUME COME ZONA 0 IL VOLUME DEL CILINDRO AVENTE ALTEZZA DI 10cm E COME BASE LA ZONA 1 (m1.2 DAL SOFFIONE)

B NELLE CABINE DOCCIA PREFABBRICATE, SI APPLICANO LE STESSE ZONE GENERALI INDICATE AL PUNTO A

DISTANZA DI RISPETTO DOCCIA O VASCA

	ZONA 1	ZONA 3
GRADO DI PROTEZIONE MINIMO CONTRO LA PENETRAZIONE DI LIQUIDI	IPX4 (1) (6)	IPX1 (1) (6)
DISPOSITIVI DI COMANDO,PROTEZIONE, ECC. (ART. 701.53)	VIETATI (2)	AMMESSI, PURCHE' PROTETTI CON INTERRUTTORE DIFF. CON Idn<=30mA (3)
APPARECCHI UTILIZZATORI (ART. 701.55)	AMMESSI – APPARECCHI FISSI SELV – SCALDACQUA (4)(5)	NESSUNA LIMITAZIONE (REGOLE GENERALI)
PRESE A SPINA (ART. 701.53)	VIETATE	AMMESSE, PURCHE' PROTETTE CON INTERRUTTORE DIFF. CON Idn<=30mA (3)
CONDUTTURE ELETTRICHE (ECCETTO QUELLE INCASSATE A PROFONDITA' MAGGIORE DI 5cm) (ART. 701.52)	LIMITATE A QUELLE CHE ALIMENTANO APPARECCHI POSTI NELLE ZONE 1 E 2. ISOLAMENTO CORRISPONDENTE ALLA CLASSE II E SENZA TUBAZIONI METALLICHE	NESSUNA LIMITAZIONE (REGOLE GENERALI)
COLLEGAMENTO EQUIPOTENZIALE SUPPLEMENTARE (ART. 701.413.1.6)	RICHIESTO	RICHIESTO

(1) IL GRADO IPX1 INDICA LA PROTEZIONE CONTRO LA CADUTA VERTICALE DI GOCCE D'ACQUA; IPX4 CONTRO GLI SPRUZZI D'ACQUA IN TUTTE LE DIREZIONI.

(2) AD ECCEZIONE DI INTERRUTTORI DI CIRCUITI SELV ALIMENTATI A TENSIONE FINO A 12V IN c.a. O A 30V IN c.c. CON SORGENTE DI SICUREZZA FUORI DALLE ZONE 0–1 E 2.

(3) E' SUFFICIENTE L'INTERRUTTORE DIFFERENZIALE GENERALE DI APPARTAMENTO. SONO AMMESSE ANCHE LE PRESE A BASSISSIMA TENSIONE DI SICUREZZA O CON PROPRIO TRASFORMATORE DI SICUREZZA.

(4) UNITA' PER VASCHE DA IDROMASSAGGIO RISPONDENTI ALLE RISPETTIVE NORME, POSSONO ESSERE POSTE SOTTO LA VASCA DA BAGNO SE TALE ZONA E' ACCESSIBILE SOLO CON L'AUSILIO DI ATTREZZO ED E' EFFETTUATO IL COLLEGAMENTO EQUIPOTENZIALE SUPPLEMENTARE. SONO AMMESSI ELEMENTI RISCALDANTI AFFOGATI NEL PAVIMENTO, SE RICOPERTI CON GRIGLIA O SCHERMO METALLICO COLLEGATO A TERRA, CONNESSO AL COLLEGAMENTO EQUIPOTENZIALE.

(5) GLI SCALDACQUA CON GRADO DI PROTEZIONE IPX4, AMMESSI IN ZONA 1, SONO DIFFICILMENTE REPERIBILI IN COMMERCIO. LO STESSO DICASI PER LE PRESE A SPINA PER RASOI ELETTRICI CON GRADO DI PROTEZIONE IPX4, DOTATE DI TRASFORMATORI DI ISOLAMENTO, AMMESSE IN ZONA 2.

(6) PER BAGNI PUBBLICI O DI COMUNITA' IPX5 (ART. 701.512.2). IN ZONA 3 "IPX1" PUO' ESSERE CONSIDERATO ANCHE SOSTITUIBILE DA "IPX0" (COMMENTO ALL'ART. 701.51).

A.P.E.S. s.c.p.a.
AZIENDA PISANA EDILIZIA SOCIALE
via E. Fermi n.4 - 56126 PISA

oggetto: PROGETTO PER LA REALIZZAZIONE DI N°18 ALLOGGI DI ERP DISPOSTI SU DUE BLOCCHI IN LINEA

ubicazione: COMUNE DI PISA- VIA PIETRASANTINA

proprietà: Comune di Pisa | finanziamento:

Progettista impianti : Ing. Franco Cecconi | resp. del proc.: Dott. Federici geom. Giorgio

Collaboratore: Per. Ind. Andrea Zanolla | fase prog.: ESECUTIVO

codice Cup | protocollo progetti | NC | 01 | 12

	redatto:	data:	controllato:	annotazioni:
a	CECCONI	GIUGNO 2012		
b				
c				

disegno:

PROGETTO ESECUTIVO
IMPIANTI ELETTRICI, SPECIALI E IDRO-TERMO-SANITARI
PARTICOLARI COSTRUTTIVI

scala: | tavola: E 03

commessa: F1206 | file: T06E0300.dwg

Disegno protetto a termini di Legge. TUTTI I DIRITTI SONO RISERVATI