PIANO TERRENO

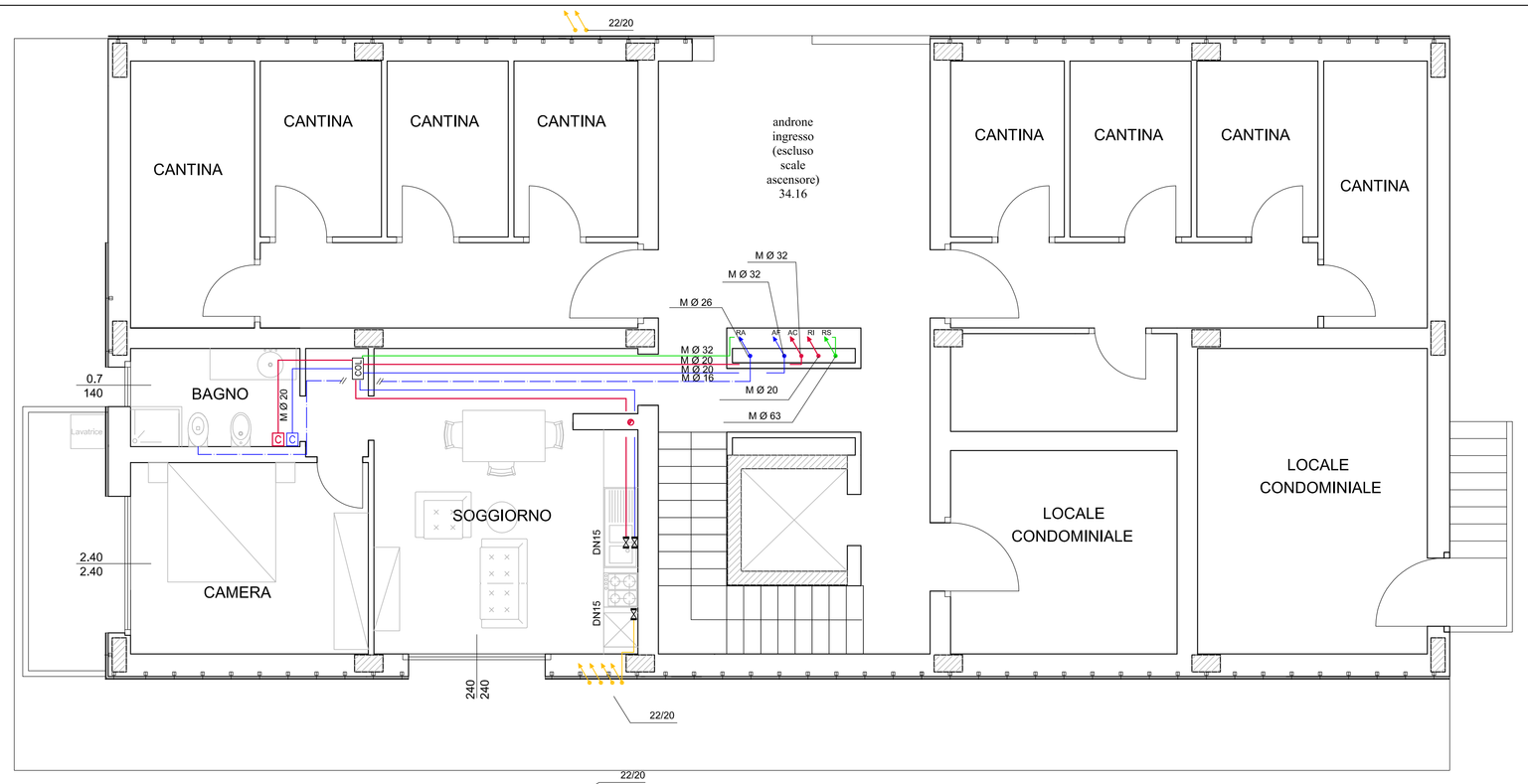

PIANO SECONDO

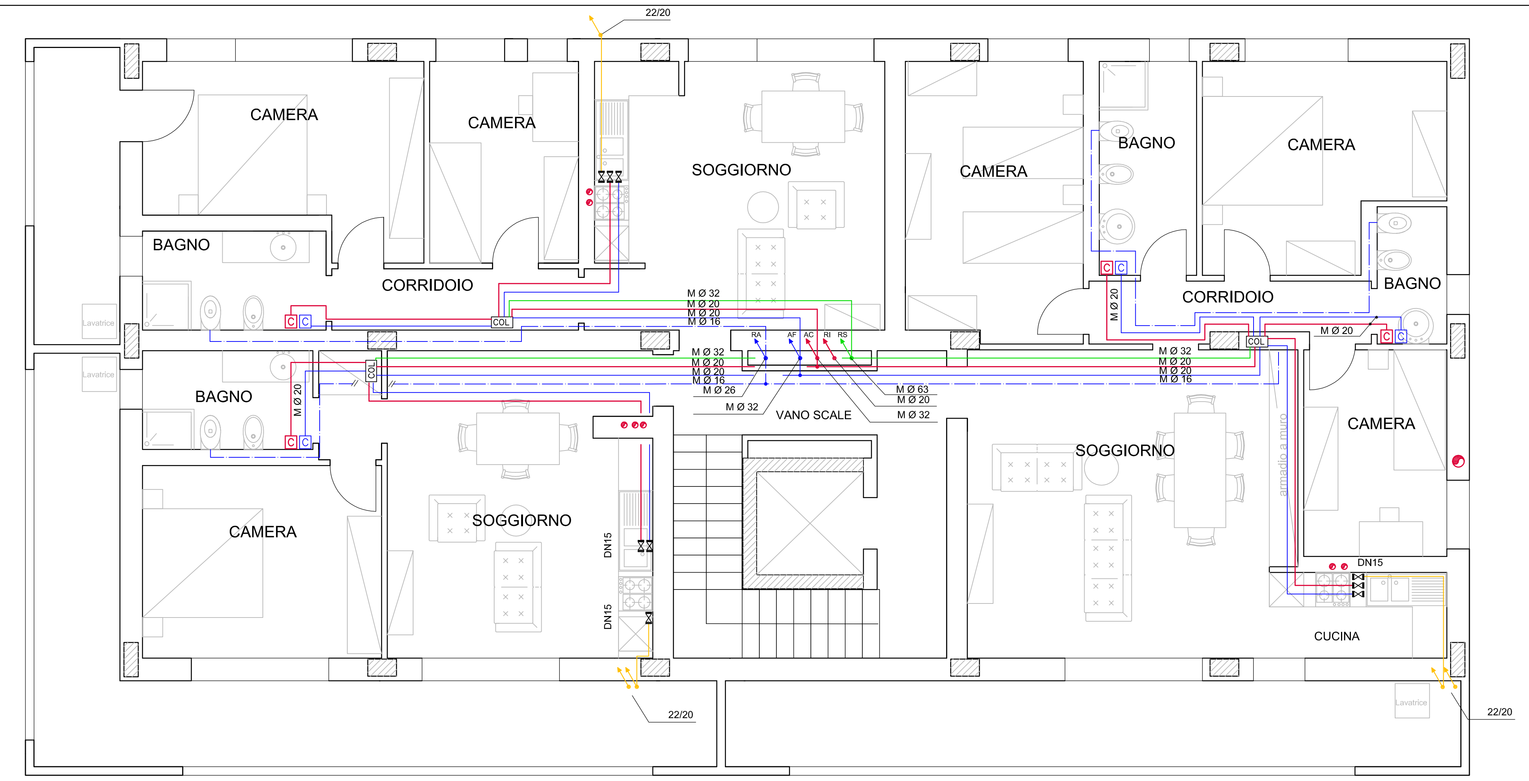

PIANO PRIMO

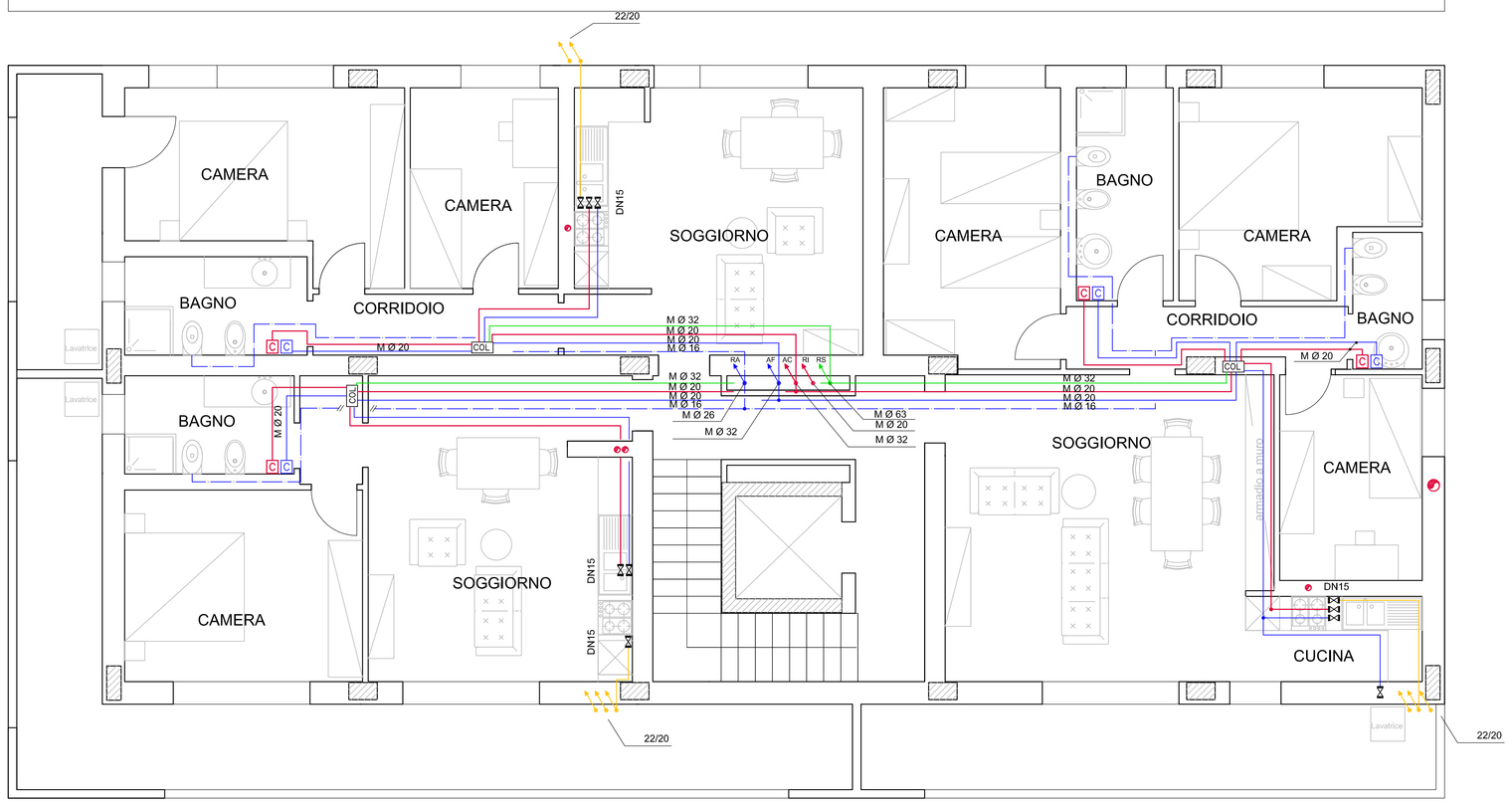

PIANO TERZO

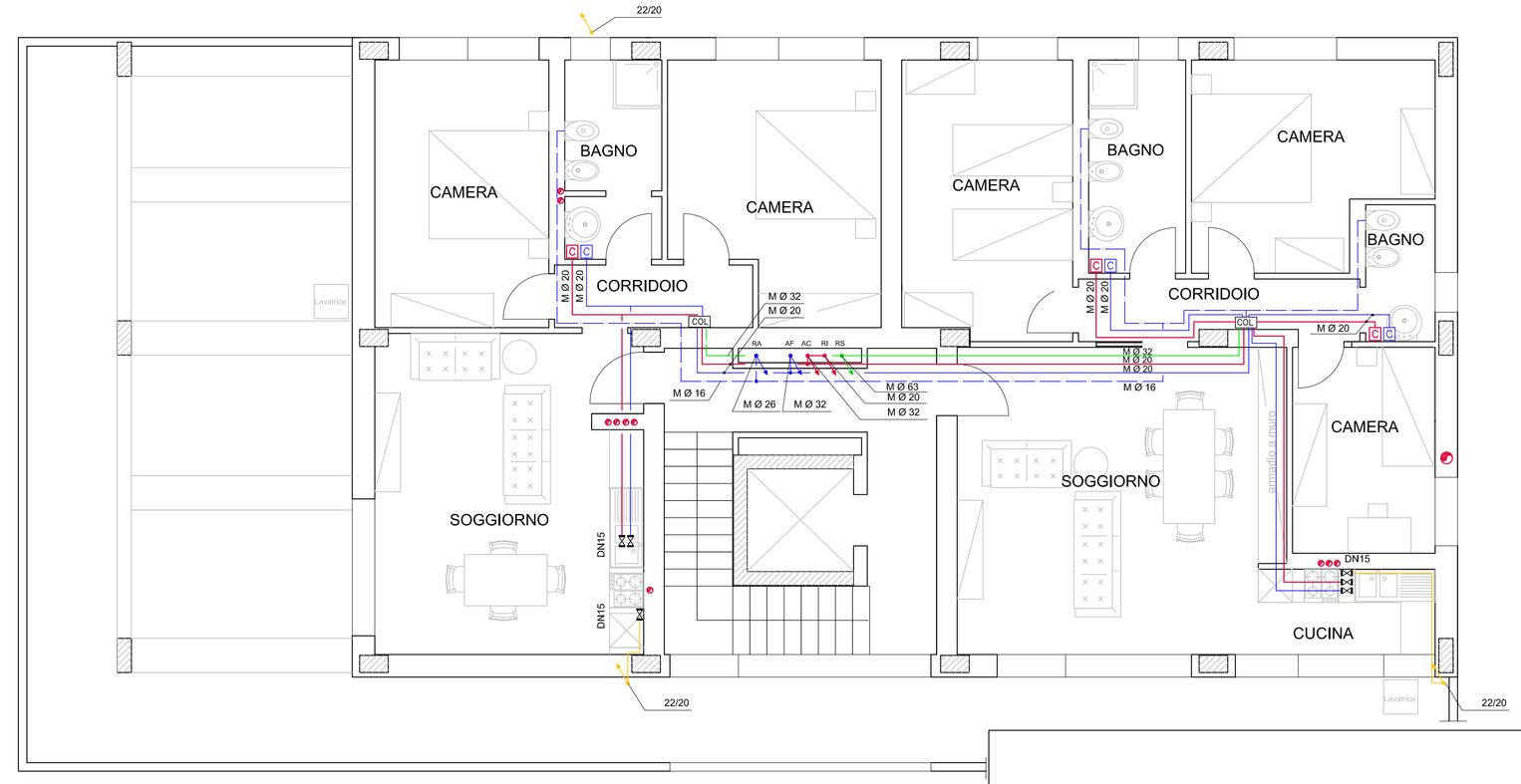

LEGENDA SIMBOLI GRAFICI

	VALVOLA DI INTERCETTAZIONE
	COLONNA MONTANTE ASCENDENTE
	TUBAZIONE GAS METANO
	TUBAZIONE ACQUA CALDA SANITARIA (AC)
	TUBAZIONE ACQUA FREDDA SANITARIA (AF)
	TUBAZIONE RICIRCOLO SANITARIO (RI)
	TUBAZIONE IMPIANTO RISCALDAMENTO (RS)
	TUBAZIONE RECUPERO ACQUE GRIGIE (RA)
	TUBAZIONE IMPIANTO SOLARE TERMICO (SO)
ø" M	TUBAZIONE IN MULTISTRATO, DIAM. ESTERNO "a" POLLICI
ø a/b	TUBAZIONE IN RAME PER IMPIANTO DI GAS DIAM. ESTERNO "a"mm, DIAM. INTERNO "b" mm
ø" AZ	TUBAZIONE IN ACCIAIO ZINCATO, DIAM. ESTERNO "a" POLLICI
ø" AN	TUBAZIONE IN ACCIAIO NERO, DIAM. ESTERNO "a" POLLICI
COL	COLLETTORE INCASSATO IMPIANTO RISCALDAMENTO CON VALVOLA A TRE VIE E CONTABILIZZATORI RISCALDAMENTO E ACQUA SANIT. CALDA E FREDDA
C	COLLETTORE ACQUA FREDDA SANIT. INCASSATO 3/4" CON USCITE 1/2" SINGOLARMENTE INTERCETTATE
C	COLLETTORE ACQUA CALDA SANIT. INCASSATO 3/4" CON USCITE 1/2" SINGOLARMENTE INTERCETTATE
	CANNA FUMARIA

NOTE GENERALI

DOVRA' ESSERE VERIFICATA IN LOCO L'EFFETTIVA POSSIBILITA' DI REALIZZAZIONE DEI PASSAGGI DELLE TUBAZIONI ED IL POSIZIONAMENTO DELLE APPARECCHIATURE INDICATE

LE TUBAZIONI DOVRANNO ESSERE INCASSATE NELLE MURATURE E NEI CAVEDI PREDISPOSTI

LE CANNE FUMARIE DELLA CUCINA SARANNO IN ACCIAIO INOX ø 100mm

LA CANNA FUMARIA DELLA CALDAIA DOVRA ESSERE IN ACCIAIO INOX DOPPIA PARETE ø1 = 180mm

IN CIASCUNA CUCINA DOVRA' ESSERE PREVISTA UNA APERTURA DI AERAZIONE PERMANETE UBICATA IN BASSO ø100mm

LE TUBAZIONI CHE TRASPORTANO FLUIDI CALDI DOVRANNO ESSERE COIBENTATE A NORMA DI LEGGE

VEDERE ANCHE RELAZIONE TECNICA IMPIANTI IDRO–TERMO SANITARI.

LE CONNESSIONI TRA LE TUBAZIONI DOVRANNO ESSERE REALIZZATE ESCLUSIVAMENTE NELLE SCATOLE CONTENENTI I COLLETTORI E NEI CAVEDI. SONO VIETATE LE CONNESSIONI INCASSATE NELLE MURATURE

ATTRAVERSAMENTO DI MURI PERIMETRALI ESTERNI DELLA TUBAZIONE DEL GAS

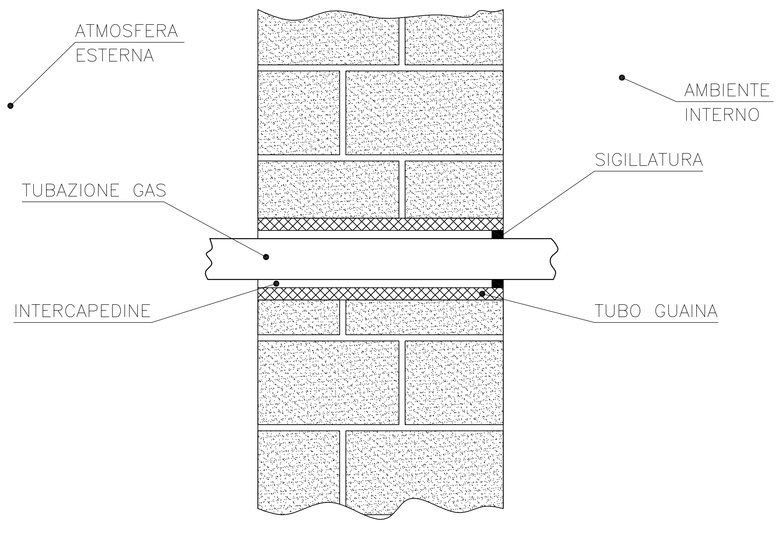

PARTICOLARE TIPO ALLACCIAMENTI IDRICI ALL'INTERNO DEL SERVIZIO IGIENICO CON SISTEMA A COLLETTORE

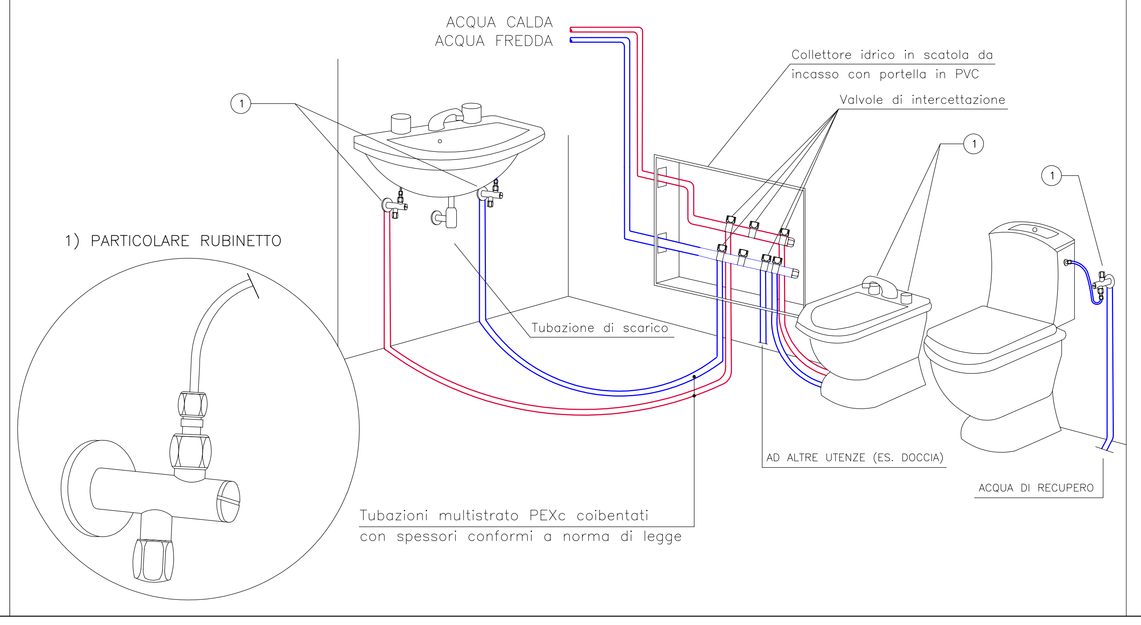

A.P.E.S. s.c.p.a.
AZIENDA PISANA EDILIZIA SOCIALE
via E.Fermi n.4 - 56126 PISA
AZIENDA CERTIFICATA ISO 9001:2000

oggetto:	PROGETTO PER LA REALIZZAZIONE DI N°18 ALLOGGI DI ERP DISPOSTI SU DUE BLOCCHI IN LINEA
ubicazione:	COMUNE DI PISA- VIA PIETRASANTINA
proprietà:	Comune di Pisa — finanziamento:
Progettista impianti : Ing. Franco Cecconi	resp. del proc.: Dott. Federici geom. Giorgio
Collaboratore: Per. Ind. Andrea Zanolla	fase prog.: ESECUTIVO
codice Cup	protocollo progetti NC 01 12

	redatto:	data:	controllato:	annotazioni:
a	CECCONI	GIUGNO 2012		
b				
c				

disegno:
PROGETTO ESECUTIVO
IMPIANTI IDRO-TERMO-SANITARI
DISTRIBUZIONE APPARTAMENTI PALAZZINA NORD (B)

scala: 1:50 — tavola: M 03

commessa: F1206 — file: T06M0300.dwg

Disegno protetto a termini di Legge. TUTTI I DIRITTI SONO RISERVATI